Revell — CHALLENGER WITH BOOSTER ROCKETS

4736-0989

© 1983 BY REVELL INC.

PRINTED IN W. GERMANY

ENGLISH: ASSEMBLY DRAWINGS SHOULD BE REVIEWED BEFORE PROCEEDING WITH CONSTRUCTION. A NUMBER IDENTIFIES EACH PLASTIC PART FOR YOUR CONVENIENCE. PRINT SMALL PARTS ON RUNNER BEFORE REMOVING. ALLOW PAINT TO DRY THOROUGHLY BEFORE CONTINUING ASSEMBLY OF KIT. SCRAPE CHROME OR PAINT AT AREA TO BE GLUED. WASH PLASTIC IN MILD DETERGENT SOLUTION, RINSE AND LET AIR DRY FOR BETTER PAINT AND DECAL ADHESION.

DEUTSCH: VOR DEM ZUSAMMENBAU DIE BAUANLEITUNG GUT DURCHLESEN. JEDES TEIL IST NUMMERIERT. KLEINE TEILE ANSTRICHEN BEVOR SIE VOM RAHMEN ENTFERNT WERDEN. FARBEN GUT TROCKNEN. ERST DANN DEN ZUSAMMENBAU FORTSETZEN. CHROM UND FARBE AN DEN KLEBEFLÄCHEN ENTFERNEN. PLASTIKTEILE IN EINER MILDEN WASCHMITTELLÖSUNG REINIGEN UND AN DER LUFT TROCKNEN, DAMIT FARBE U. ABZIEHBILDER BESSER HAFTEN.

FRANCAIS: EXAMINER LES SCHEMAS D'ASSEMBLAGE AVANT DE COMMENCER LA CONSTRUCTION. UNE NUMERO IDENTIFIE CHAQUE PIECE DE PLASTIQUE POUR PLUS DE FACILITE. PEINDRE LES PETITES PIECES SUR LE SUPPORT AVANT DE LES ENLEVER. LAISSER LA PEINTURE SECHER COMPLETEMENT AVANT DE CONTINUER L'ASSEMBLAGE. DU SAT. GRATTER LE CHROME OU LA PEINTURE SUR LES SURFACES A COLLER. LAVER LE PLASTIQUE DANS UNE SOLUTION DETERGENT LEGERE. RINCER ET LAISSER SECHER A L AIR POUR UNE MEILLEURE ADHERENCE DE LA PEINTURE ET DES DECALS.

NEDERLANDS: BESTUDEER DE MONTAGE TEKENINGEN, VOORDAT U MET BOUWEN BEGINT. VOOR UW GEMAK, IDENTIFICEERT EEN NUMMER EEN PLASTIC DEEL. VERVERF KLEINE DELTJES OP RAMEN VOORDAT U ZE VERWIJDERT. LAAT VERF GRONDIG DROGEN VOORDAT U DE MONTAGE VAN HET MODEL VERVOLGT. SCHRAP CHROOM OF VERF VAN HET GEDEELTE DAT GELIMD WORDT. WAS PLASTIC MET EEN ZACHTE ZEEP OPLOSSING, LAAT LUCHT DROGEN. ZODAT VERF EN DECAL BETER PLAKKEN.

SVENSKA: INSPSATTNINGSRITSEN BOR GRANSKAS INNAN IGANGSATTANDE AV BYGGANDET. ETT NUMMER IDENTIFIERAR VARJE PLASTDEL FÖR DIN EGEN BEKVÄMLIGHET. MÅLA DE SMÅ BITARNA DIRECT PÅ TAVAN INNAN DE TAS BORT. LÅT FÄRGEN TORKA GRUNDLIGT INNAN FORTSATT BYGGANDE. SKRAPA AV KROMEN ELLER MÅLA PÅ CLÄNNA SOMTAKALL KLISTRAS. TVATTA PLASTEN I MILD TVATTMEDELLOSNING. SKOLJ OCH LUFTTORKA FOR BATTRE FASTANDE AV FARG OCH DEKALER.

ESPANOL: EXAMINE LOS DE ENSAMBLAJE DEBEN SER REPASADOS ANTES DE SEGUIR CON LA CONSTRUCCION. UN NUMERO IDENTIFICA CADA PARTE DEL PLASTICO PARA SU CONVENIENCIA. PINTE PARTES PEQUEÑAS DEL KIT ANTES DE QUITARLAS. DEJE SECAR BIEN LA PINTURA ANTES DE SEGUIR EL ENSAMBLAJE. RASPE EL CROMO O LA PINTURA DEL SITIO ANTES DE SER PEGADO. LAVE EL PLASTICO EN UNA SOLUCION SUAVE DETERGENTE. ENJUAGUE Y DEJE SECAR EN EL AIRE PARA MEJOR ADHESION DE LA PINTURA Y CALCOMANIA.

ITALIANO: ESEGUIRE DELL'ASSEMBLAGGIO DOVREBBERO ESSERE RICONTROLLATI PRIMA DI INIZIARE IL MONTAGGIO. OGNI PEZZO E IDENTIFICATO DA UN NUMERO PER VOSTRA MAGGIORE COMODITA. VERNICIARE LE PARTI PICCOLE SULLA GUIDA DE SCHIERAMENTO PRIMA DI SEGUIRLE. LASCIAR ASCIUGARE LA VERNICE PRIMA DI CONTINUARE IL MONTAGGIO. RASCHIARE LA PITTURA O IL CROMO DALLE PARTI CHE DEVONO ESSERE INCOLLATE. LAVARE I PEZZI DI PLASTICA CON UN DETERGENTE NON TROPPO FORTE. SCIACQUARE E LASCIARE ASCIUGARE. RITOCCHI, VERNICE E DECALCOMANIE VERRANNO MEGLIO.

GLUE KLEBEN COLLE LIM KLISTER PEGA COLLA	NO GLUE REQUIRED. NICHT KLEBEN LA COLLE N'EST PAS NECESSAIRE GETN LEM NODIG INGET KLISTER BEHOVS NO NECESITA PEGA NON C'E BISOGNO DI COLLA	DO IT THREE MANY TIMES ANZAHL DER ARBEITSGÄNGE LE FAIRE DE NOMBRE DE FOIS DOE HET ZOVEEL KEER GJOR DET SA MANGA GANGER FATELO TUTTE QUESTA VOLTE HAGALO ESTA CANTIDAD DE VECES	OPTIONAL WAHLWEISE FACULTATIF NAAR KEUZE VALFRI FACOLTATIVO OPCIONAL	APPLY DECALS ABZIEHBILDER ANBRINGEN COLLER LES DECALCOMANIES BRENG PLAKPLATJES AAN SATT PA DEKALERNA APPLICARE LE DECALCOMANIE (ADESIVI) APLICAR CALCAS

SHOWN ASSEMBLED
ABBILDUNG ZUSAMMENGEBAUTER TEILE
AU ASSEMBLE
EMBOTTERO GETOURO
VISAD MOPSATTNING
MOSTRADO ARMADO
ILLUSTRAZIONE DEL PEZZO MONTATO

CLEAR
KLARSICHTTEILE
TRANSPARENT
DOORZICHTIG
KLART
VIA LEBERA
TRANSPARENTE

18

WHITE
WEISS
BLANC
WIT
VIT
BIANCO
BIANCO

28

A	B	C	D	E	F	G
STYRENE (ABS) ESSAPLASTIC 214 GRIS METALLISANT LEMPLAST LEMPLAST GRIGIO	STYRENE METTALLISANTE 214 ENGRIS DE GRIS METALLISANT METALLISANTE GRIGIO METALLICO	PLATE STYRENE MATT BRAUN 28 BRUNMATT MAT BRUIN MAT BRUN MARRONE SATURATO	PLASTIC BITUMAT 414 BITUM TAART TAART TORTA TORTA	CLEAR STYRENE HELL BRAUN 191 BRUN CLAIR LICHT BRUIN LIGHT BROWN MARRONE CHIARO	ALUMINUM ALUMINIUM 90 ALUMINIUM ALUMINIUM ALUMINIUM ALUMINIO	CHROME (ABS) CHAMELEON 374 CHROMEGLANZ CHROOMGLANS CHROMO CHROMO

H
WHITE WEISS BLANC WIT VIT BIANCO BIANCO

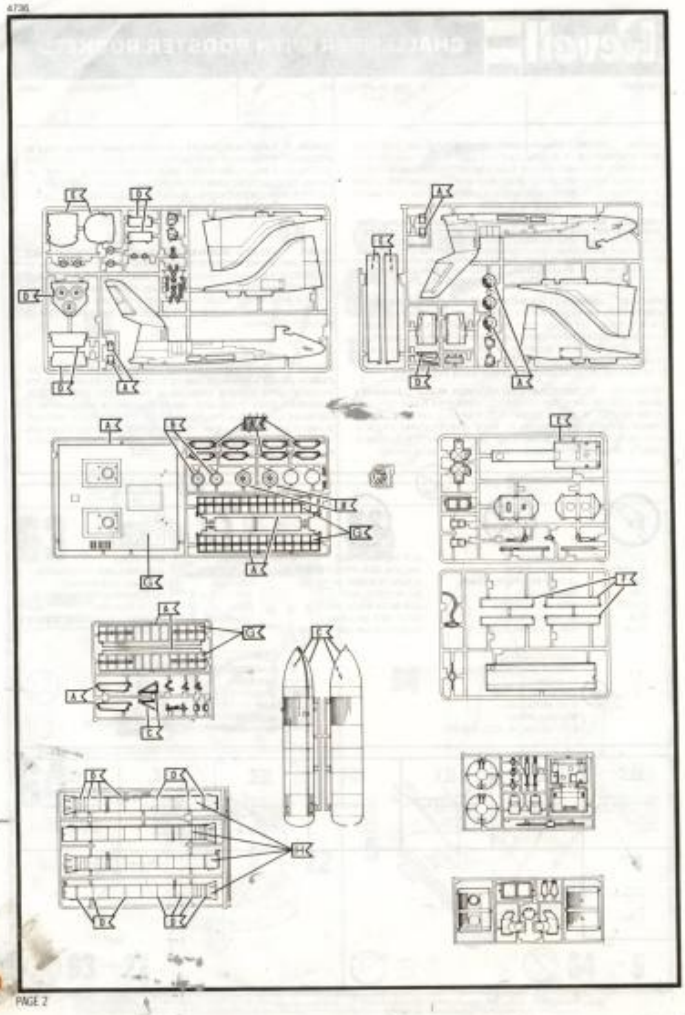

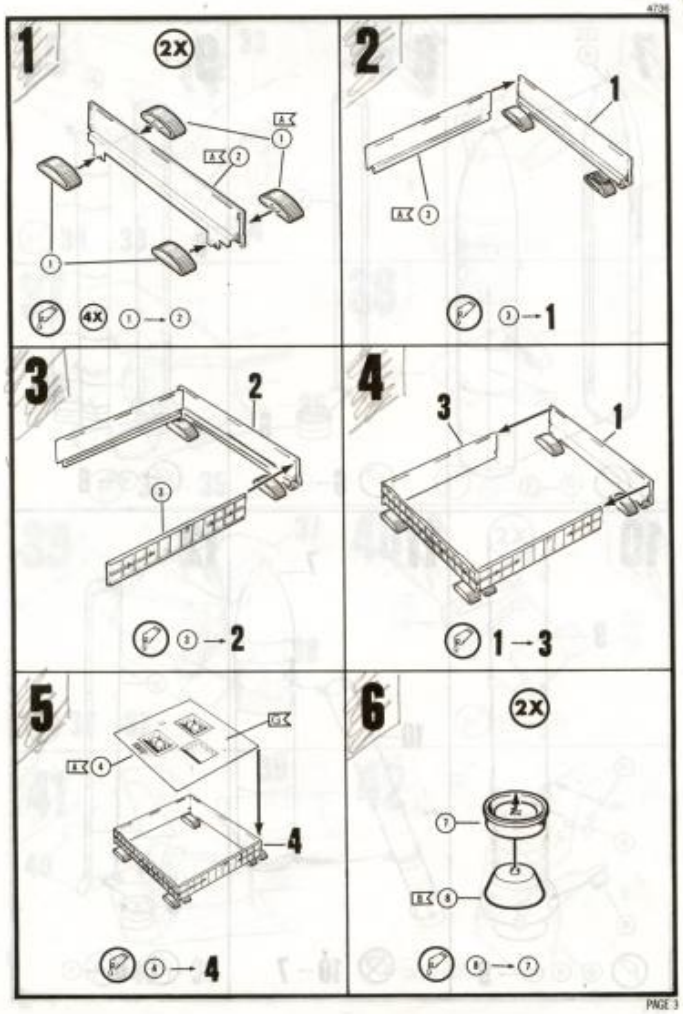

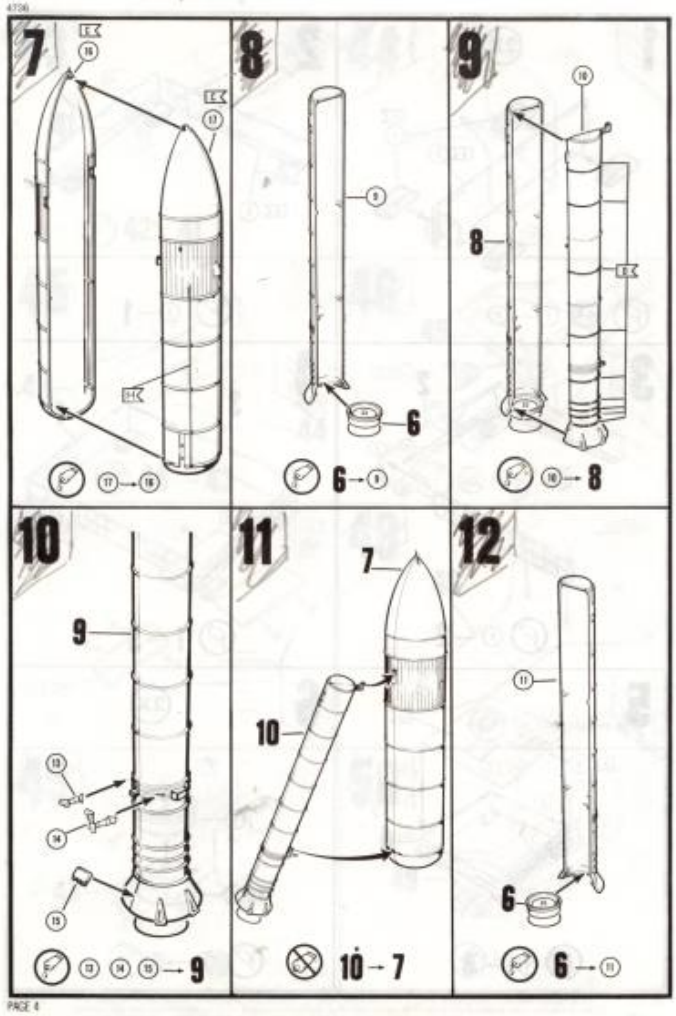

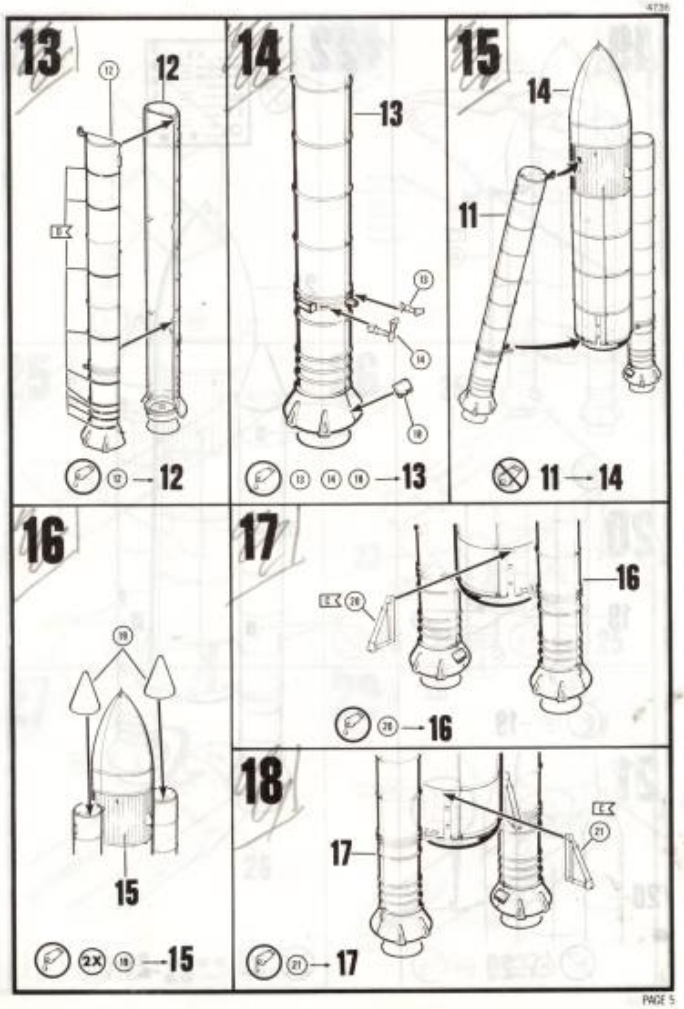
13
12
12 → 12
14
13
13 14 18 → 13
15
14
11
11 → 14
16
15
2X 15 → 15
17
16
26 → 16
18
17
21 → 17

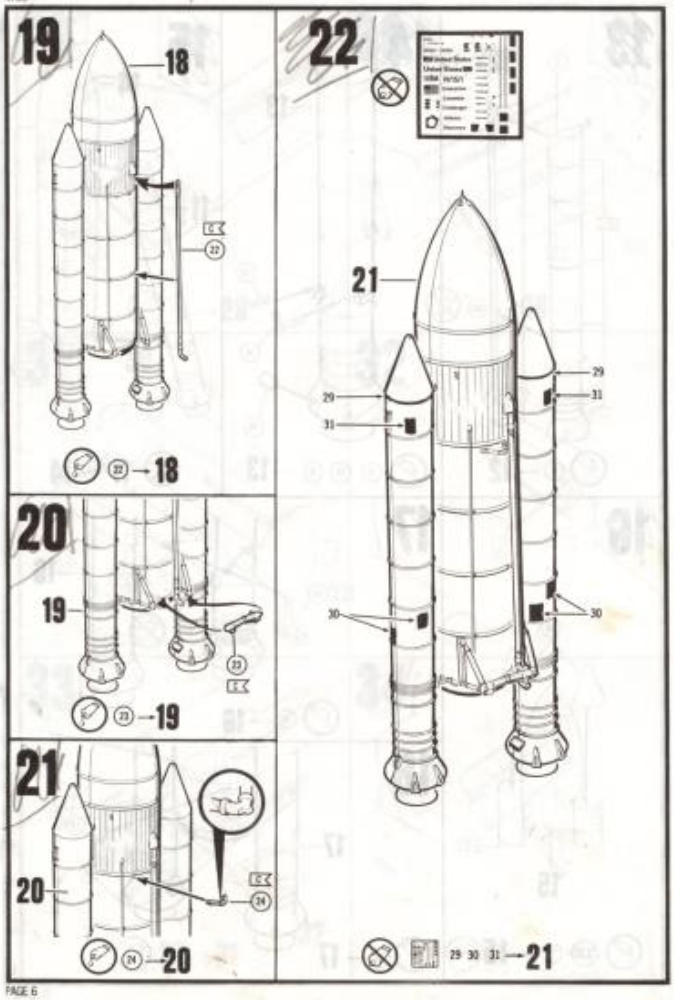
19
18
22 → 18
20
19
23 → 19
21
20
24 → 20
22
21
29 30 31 → 21

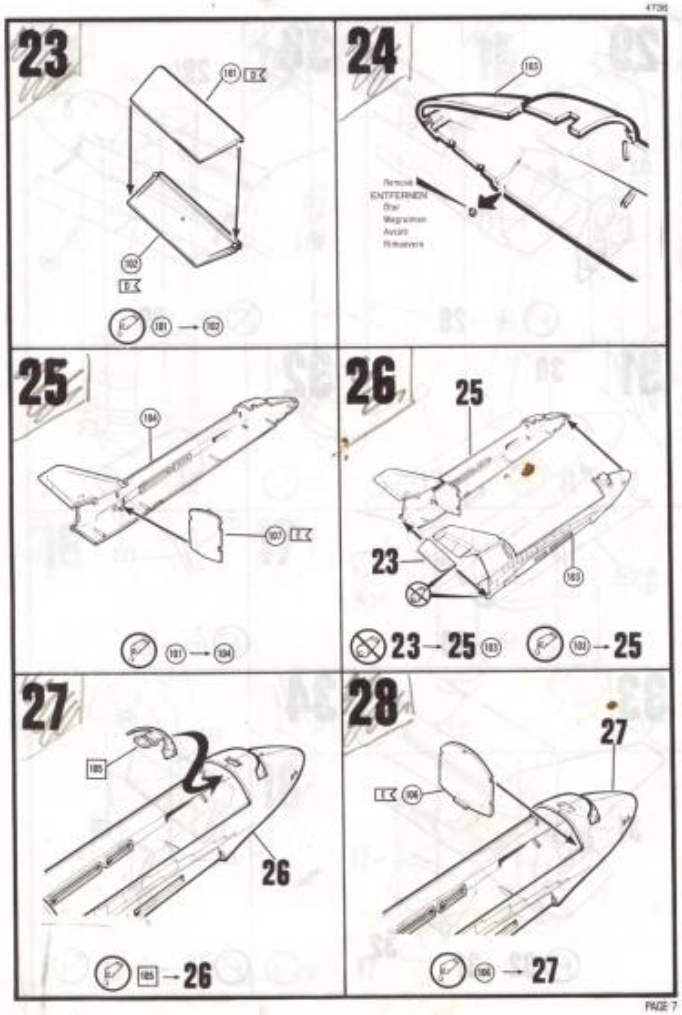
23
101
102
101 → 102
24
103
Remove
ENTFERNEN
Ôter
Wegnemen
Avsatt
Rimuovere
25
104
107
101 → 104
26
25
23
103
23 → 25 103
102 → 25
27
105
26
105 → 26
28
27
106
106 → 27

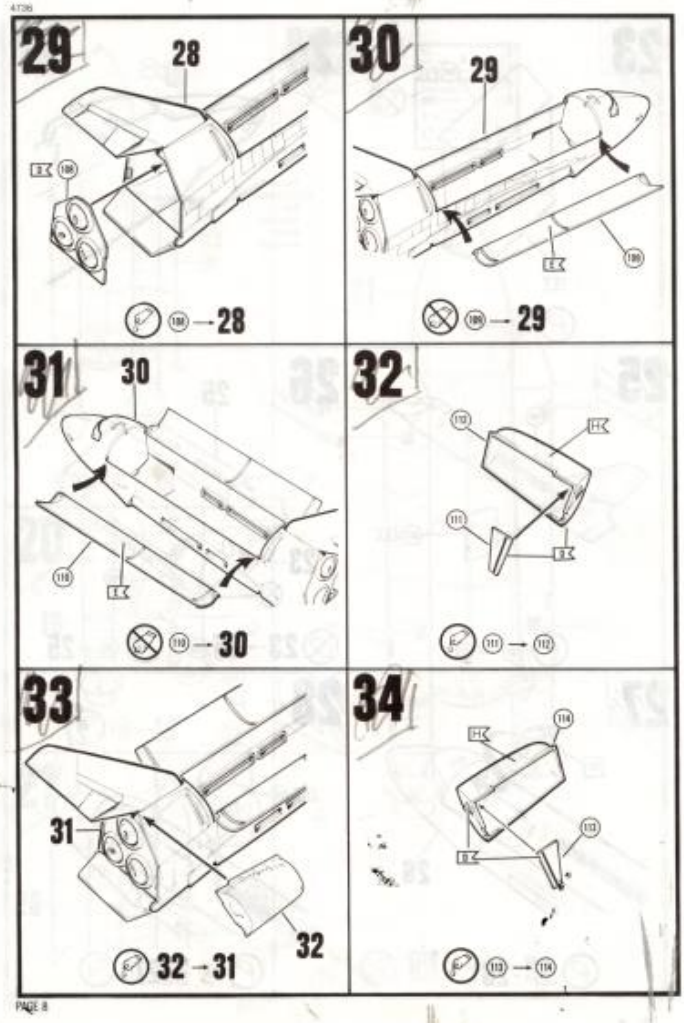
29
28
108
108 → 28
30
29
109
109 → 29
31
30
110
110 → 30
32
112
111
111 → 112
33
31
32
32 → 31
34
114
113
113 → 114

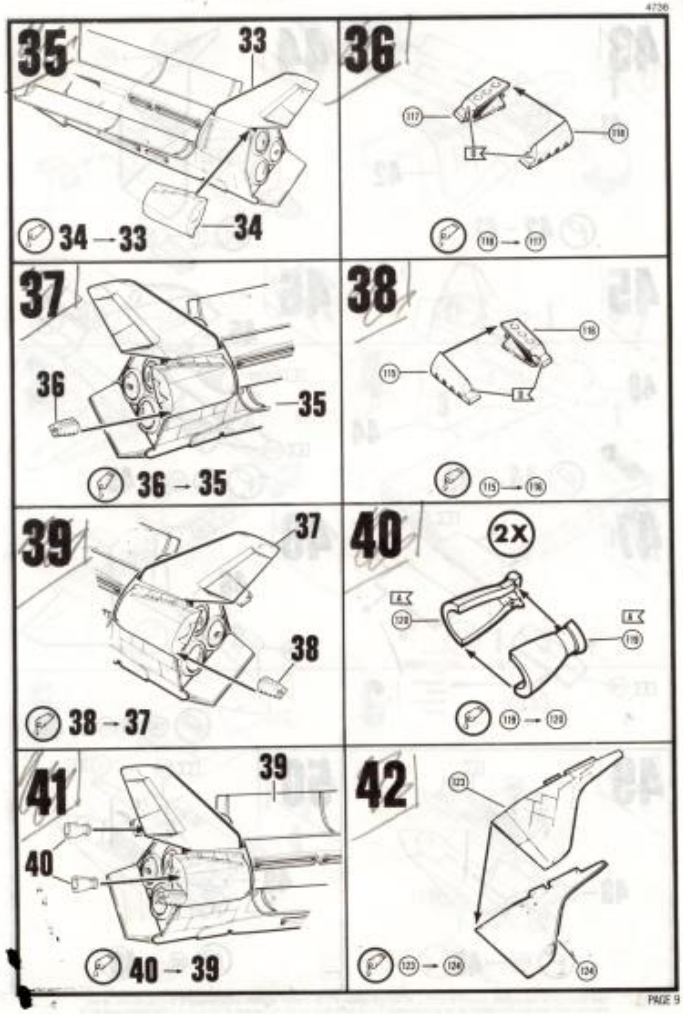

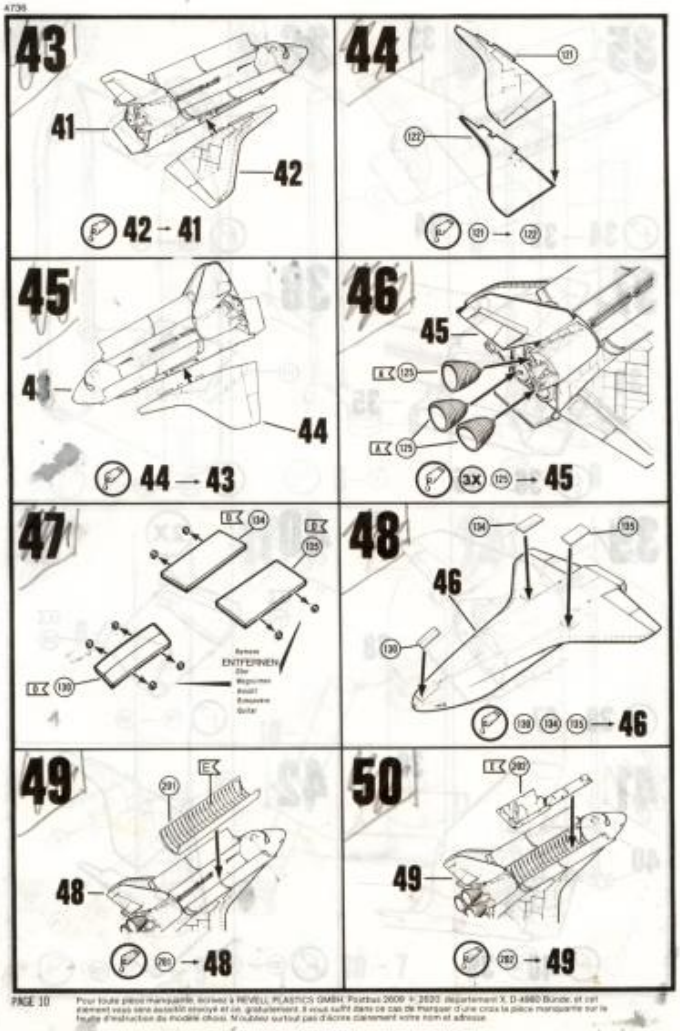

Pour toute pièce manquante, écrivez à REVELL PLASTICS GMBH, Postfach 2609 + 2620, département X, D-4960 Bünde, et cet élément vous sera aussitôt envoyé et ce, gratuitement. Il vous suffit dans ce cas de marquer d'une croix la pièce manquante sur la feuille d'instruction du modèle choisi. N'oubliez surtout pas d'écrire clairement votre nom et adresse.

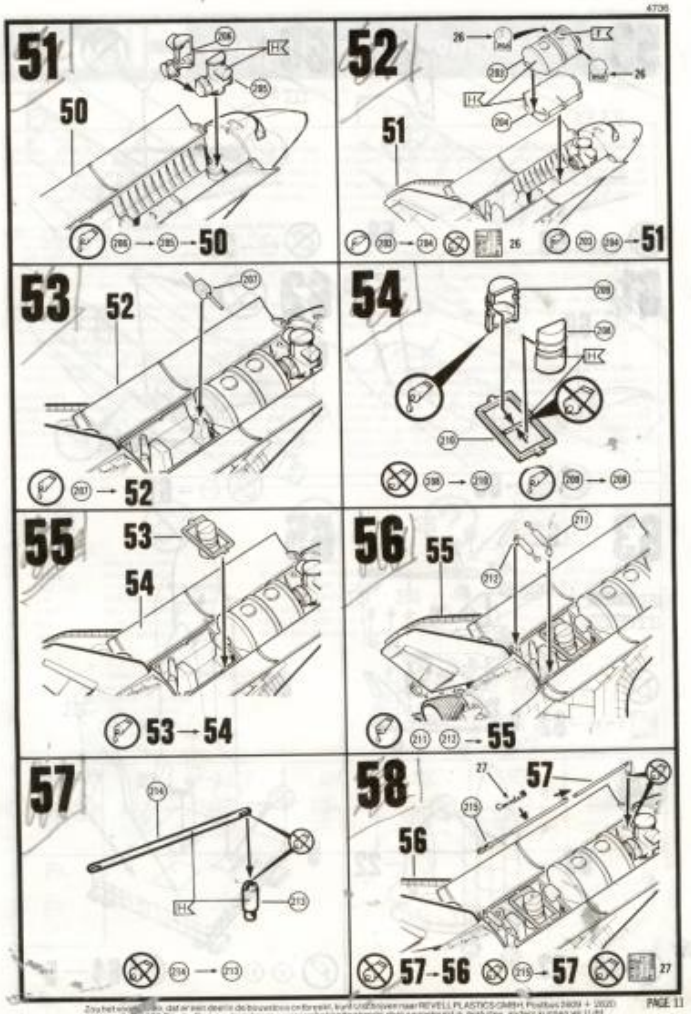

Zoy het voorkomen dat er iets deerlo de bouwdoos ontbreekt, kunt u schrijven naar REVELL PLASTICS GMBH, Postbus 2609 + 2620, Afdeling X, D-4960 Bünde. De bouwbeschrijving waarop hadsdoorbrekende deel aangekreuld is, bijsluiten, anders kunnen wij U dit snoedeel niet vergoeden. Vergeet vooral niet Uw naam en adres duidelijk te vermelden.

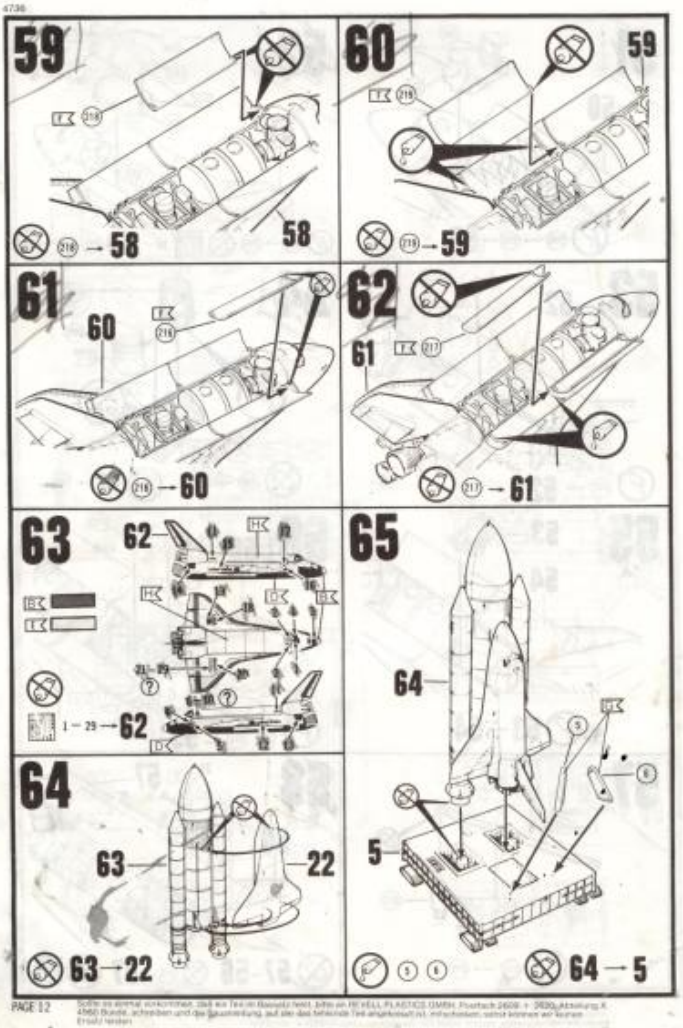

Sollte ein Teil fehlen, schreiben Sie an REVELL PLASTICS GMBH, Postfach 2609 + 2620, Abteilung X, 4960 Bünde, schreiben und die Bauanleitung, auf der das fehlende Teil angekreuzt ist, einschicken, sonst können wir keinen Ersatz senden.